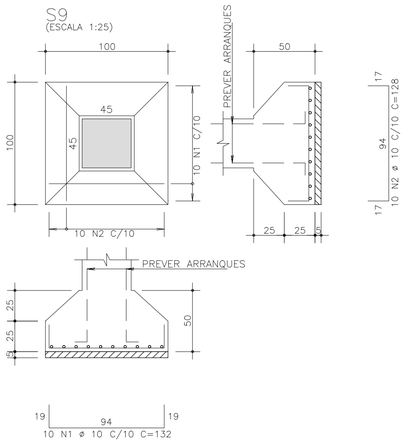

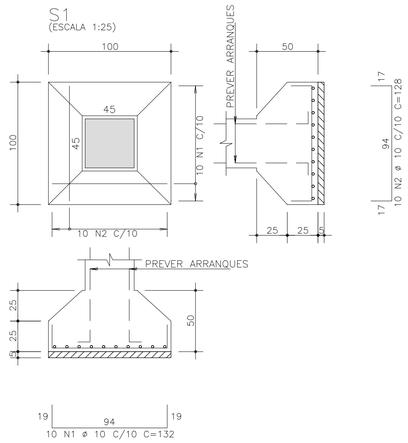

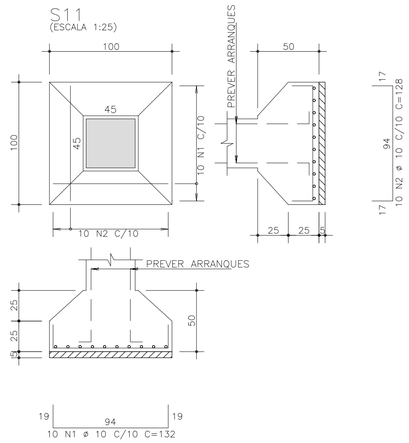

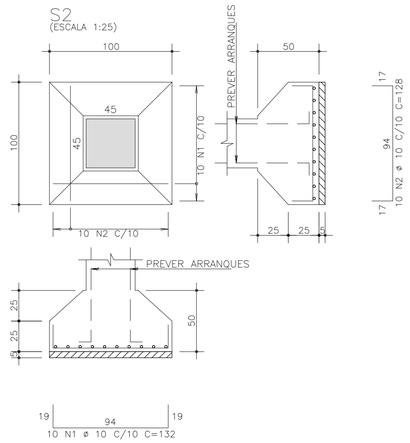

	AÇO	POS	BIT (mm)	QUANT	COMPRIMENTO UNIT (cm)	COMPRIMENTO TOTAL (cm)
S1						
	50A	1	10	10	132	1320
	50A	2	10	10	128	1280
S2						
	50A	1	10	10	132	1320
	50A	2	10	10	128	1280
S3						
	50A	1	10	10	132	1320
	50A	2	10	10	128	1280
S4						
	50A	1	10	10	132	1320
	50A	2	10	10	128	1280
S5						
	50A	1	10	10	132	1320
	50A	2	10	10	128	1280
S9						
	50A	1	10	10	132	1320
	50A	2	10	10	128	1280
S11						
	50A	1	10	10	132	1320
	50A	2	10	10	128	1280
S13						
	50A	1	10	10	132	1320
	50A	2	10	10	128	1280
S15						
	50A	1	10	10	132	1320
	50A	2	10	10	128	1280
S17						
	50A	1	10	10	132	1320
	50A	2	10	10	128	1280

RESUMO AÇO CA 50-60			
AÇO	BIT (mm)	COMPR (m)	PESO (kg)
50A	10	260	160
Peso Total	50A =		160 kg

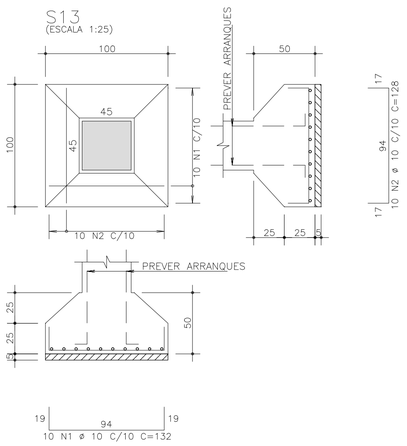

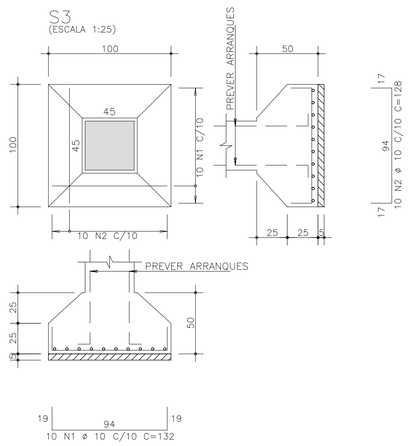

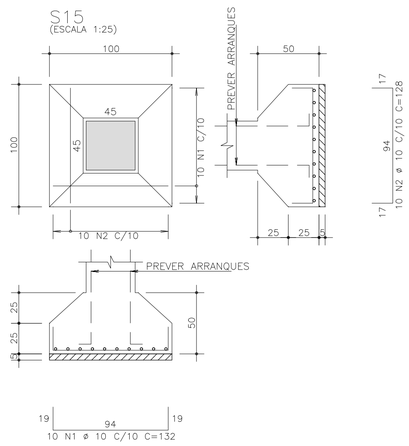

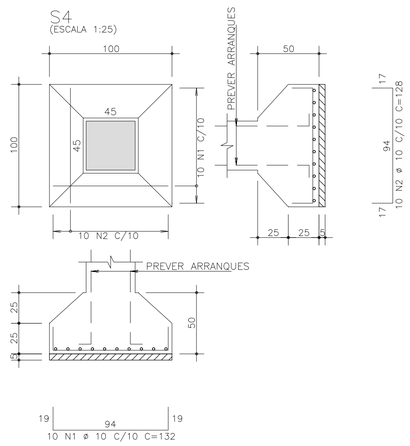

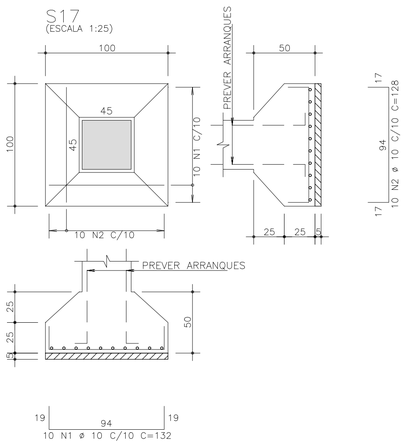

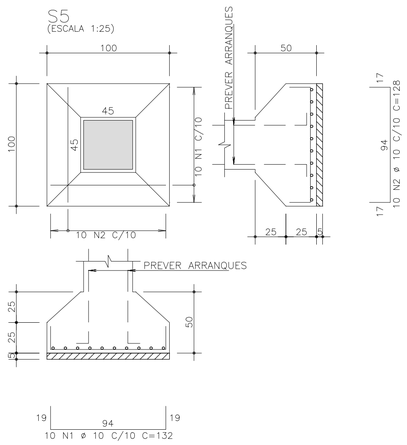

fck 250. kg/cm2 – C25

Schuring & Schuring

Schuring & Schuring Ltda.
Escritorio Tecnico B.E.SCHURING – Projetos de Engenharia
Av. XV de Novembro, 489 – Porto 2o. Andar – Cuiaba MT
Fone:(065) 321 9959 – Fax:(065) 623 5066 – Email – schuring@terra.com.br

PROJETO: PROJETO ESTRUTURAL

PROPRIETARIO: PREFEITURA MUNICIPAL DE VÁRZEA GRANDE

RESP. TEC. EXECUCAO:

OBRA: PARQUE BERNECK–PARQUE AQUATICO

END.: Av. Julio Campos, SN – Bairro Água Vermelha
Várzea Grande MT

AUTORES DO PROJETO:

André Luiz Schuring
Eng.Civil – CREA 8697/D–MT

ASSUNTO: DET ARM SAPATAS

PECAS DETALHADAS: S1 / S2 / S3 / S4 / S5 / S9 / S11 / S13 S15 / S17

FCK: 250

DIREITOS AUTORAIS RESERVADOS
VERIFICAR MEDIDAS NA OBRA

DATA: 18/05/2020

FOLHA No. 06

ESCALA: 1:50

ARQUIVO: